Productfiche
s-MEXT-G00 009 O K

Buitenunit Binnenunit					1 x PUZ-ZM100YDA s-MEXT-G00 009 O K
Set	Koeling	Nominale capaciteit		kW	10,1
		Opgenomen vermogen		kW	2,35
		Voelbare capaciteit		kW	8,9
		SHR (verhouding voelbare en nominale koeling)			0,88
	Verwarming	Nominale capaciteit		kW	-
	Bevochtiging	Dampcapaciteit		kg/u	-
Buitenunit	Specificaties	Afmetingen (B x D x H)		mm	1100 x 460 x 870
		Gewicht		kg	114,0
		Koeling	Geluidsvermogen	dB(A)	63
			Geluidsdruk	dB(A)	44
			Luchtvolume	m^3/u	4.800
			Toepassingsgebied	°C	-20~47
	Koeltechnische gegevens	Diameter vloeistof- & gasleiding		"	3/8 - 5/8
		Maximale leidinglengte		m	100
		Maximaal hoogteverschil		m	30
		Koelmiddel			R32
		Hoeveelheid koelmiddel		kg	3,6
		CO_2-equivalent		ton	2,430
		Koelmiddelvoorvulling voor		m	40
		Navulhoeveelheid koelmiddel		g/m	40
		Maximale koelmiddelvulling		kg	6,0
		CO_2-equivalent bij max. koelmiddelvulling		ton	4,050
	Elektrische gegevens	Voedingsspanning		V;f;Hz	400;3+N;50
		Voedingskabel		mm^2	5G 2,5
		Afzekering		A	16
Binnenunit	Specificaties	Afmetingen (B x D x H)		mm	600 x 500 x 1980
		Gewicht		kg	106,0
		Geluidsdruk		dB(A)	57
		Luchtvolume		m^3/u	1800-2500
		Beschikbare statische druk		Pa	20 / 275
	Toepassingsgebied	Temperatuur		°C	19~35
		Relatieve vochtigheid		%	30%~60%
	Elektrische gegevens	Voedingsspanning		V;f;Hz	230;1;50
		Voedingskabel		mm^2	3G 2,5
		Maximale stroom		A	2,3
		Afzekering		A	6
		Communicatiekabel		mm^2	4G 2,5

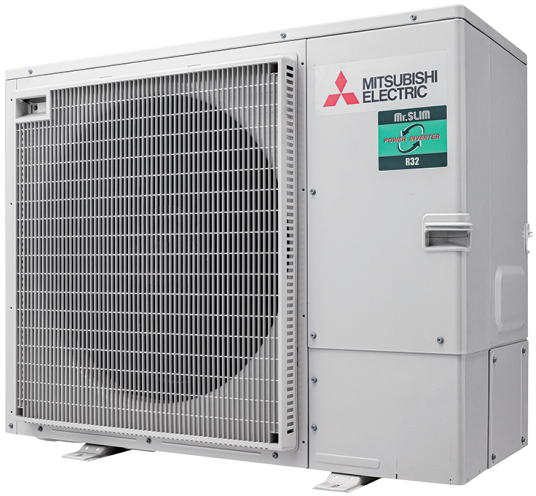

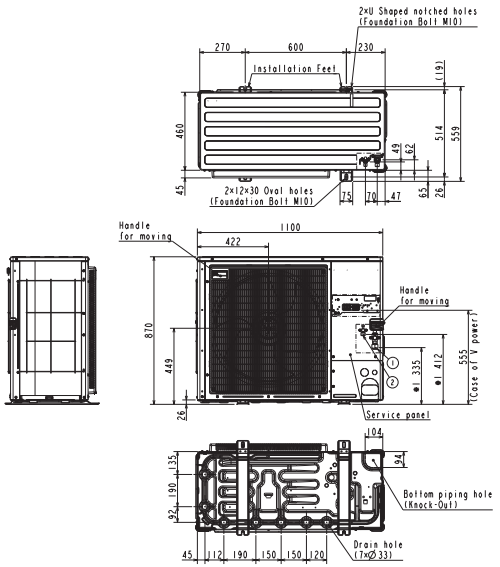

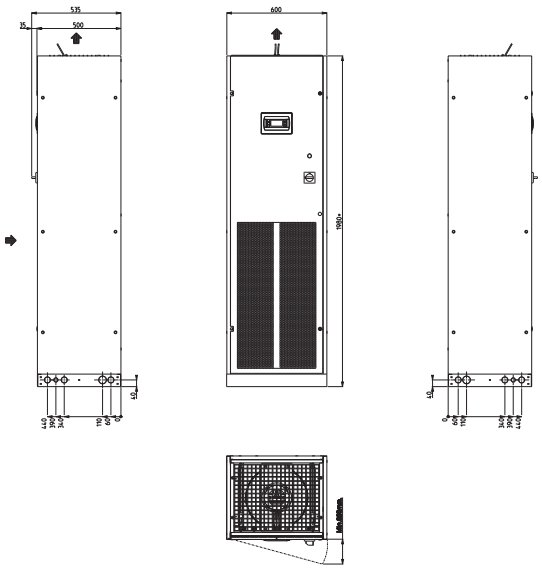

Fiche produit
s-MEXT-G00 009 O K
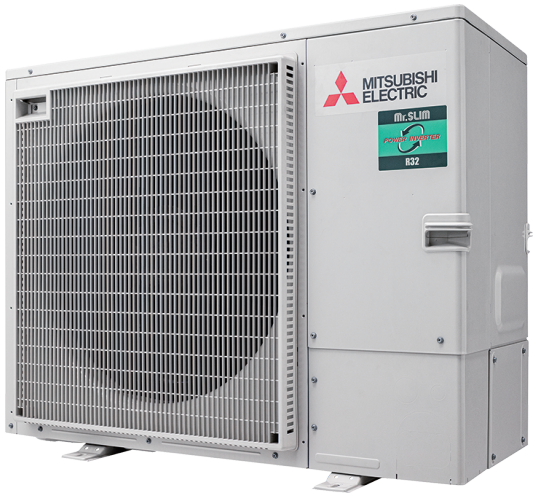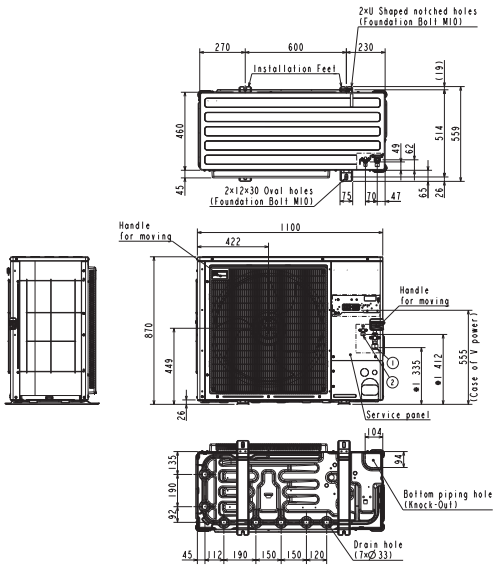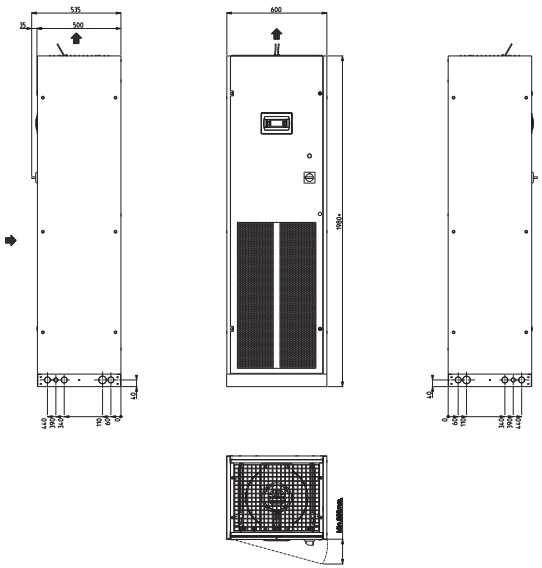
Unité extérieure Unité intérieure					1 x PUZ-ZM100YDA s-MEXT-G00 009 O K
Set	Froid	Capacité nominale		kW	10,1
		Puissance absorbée		kW	2,35
		Puissance frigorifique sensible		kW	8,9
		SHR			0,88
	Chauffage	Capacité nominale		kW	-
	Humidification	Capacité de vapeur		kW	-
Unité extérieure	Spécifications	Dimensions (L x P x H)		mm	1100 x 460 x 870
		Poids		kg	114,0
		Froid	Puissance acoustique	dB(A)	63
			Pression acoustique	dB(A)	44
			Débit d'air	m³/h	4.800
			Plage de fonctionnement	°C	-20~47
	Données frigorifiques	Diamètre conduite liquide & gaz		"	3/8 - 5/8
		Longueur maximale		m	100
		Dénivellation maximale		m	30
		Type de fluide frigorigène			R32
		Précharge de fluide frigorigène		kg	3,6
		Équivalent CO_2		tonnes	2,430
		Précharge de fluide frigorigène pour		m	40
		Volume de mise à niveau du fluide frigorigène		g/m	40
		Charge de fluide frigorigène maximale		kg	6,0
		Équivalent CO_2 en charge maximale		tonnes	4,050
	Données électriques	Alimentation électrique		V;ph;Hz	400;3+N;50
		Câble d'alimentation		mm²	5G 2,5
		Taille de fusible recommandée		A	16
Unité intérieure	Spécifications	Dimensions (L x P x H)		mm	600 x 500 x 1980
		Poids		kg	106,0
		Pression acoustique		dB(A)	57
		Débit d'air		m³/h	1800-2500
		Pression statique disponible		Pa	20 / 275
	Plage d'utilisation	Température		°C	19~35
		Humidité relative		%	30%~60%
	Données électriques	Alimentation électrique		V;ph;Hz	230;1;50
		Câble d'alimentation		mm²	3G 2,5
		Intensité maximale		A	2,3
		Taille de fusible recommandée		A	6
		Câble de communication		mm²	4G 2,5